第54回福島県高等学校体育大会バレーボール競技
男 子 結 果

6月7日(土) | 6月8日(日) | 6月9日(月) | 6月8日(日) | 6月7日(土)

第1位　相馬高校
（2年連続14回目）
第2位　郡山北工業高校
第3位　福島工業高校
第3位　平工業高校

相馬 1
郡山東 2
福島 3
福島高専 4
大沼 5
聖光学院 6
安積 7
会津 8
湯本 9
会津工業 #
清陵情報 #
四倉 #
学法福島 #
白河 #
相馬農業 #
安積黎明 #
葵 #
郡山商業 #
福島工業 #

平工業
白河旭
福島商業
田村
福島西
郡山
会津学鳳
白河実業
小高工業
福島東
磐城桜が丘
日大東北
若松商業
磐城
喜多方工業
光南
保原
郡山北工業

第3代表決定戦

福島工業　25 － 10　25 － 15　平工業

第54回福島県高等学校体育大会バレーボール競技
女 子 結 果

6月7日(土) 6月8日(日) 6月9日(月) 6月8日(日) 6月7日(土)
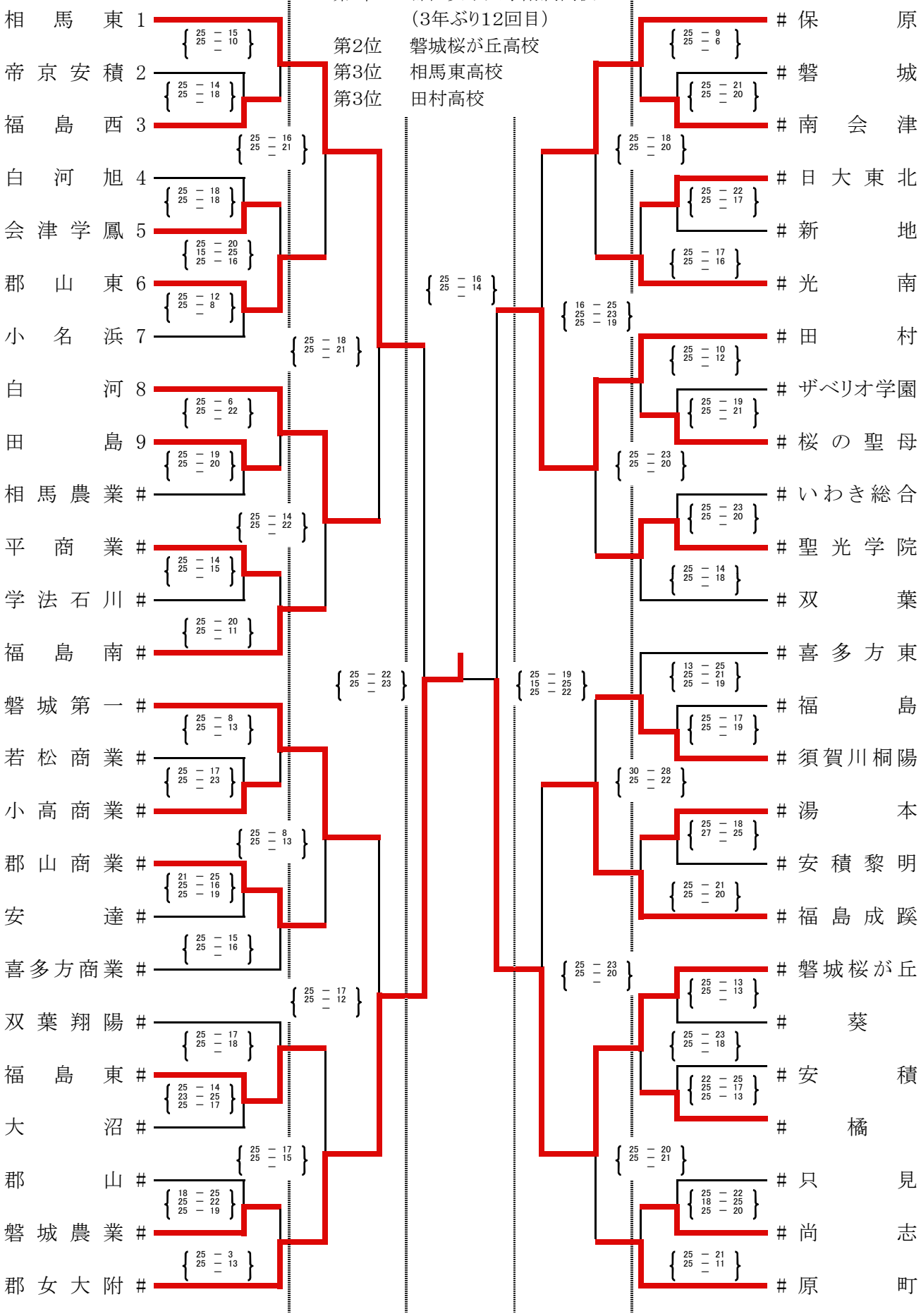
第1位 郡山女子大学附属高校
(3年ぶり12回目)
第2位 磐城桜が丘高校
第3位 相馬東高校
第3位 田村高校