第62回福島県高等学校体育大会　サッカー競技　いわき地区大会組合わせ

1位 磐城高校
2位 勿来工業高校
3位 磐城桜が丘高校
4位 湯本高校
5位 東日大昌平高校　※5チーム県大会出場
（3位・4位は抽選による）

会場　遠：遠野高校
市：遠野市民G
GF：いわきGF

☆決勝トーナメント

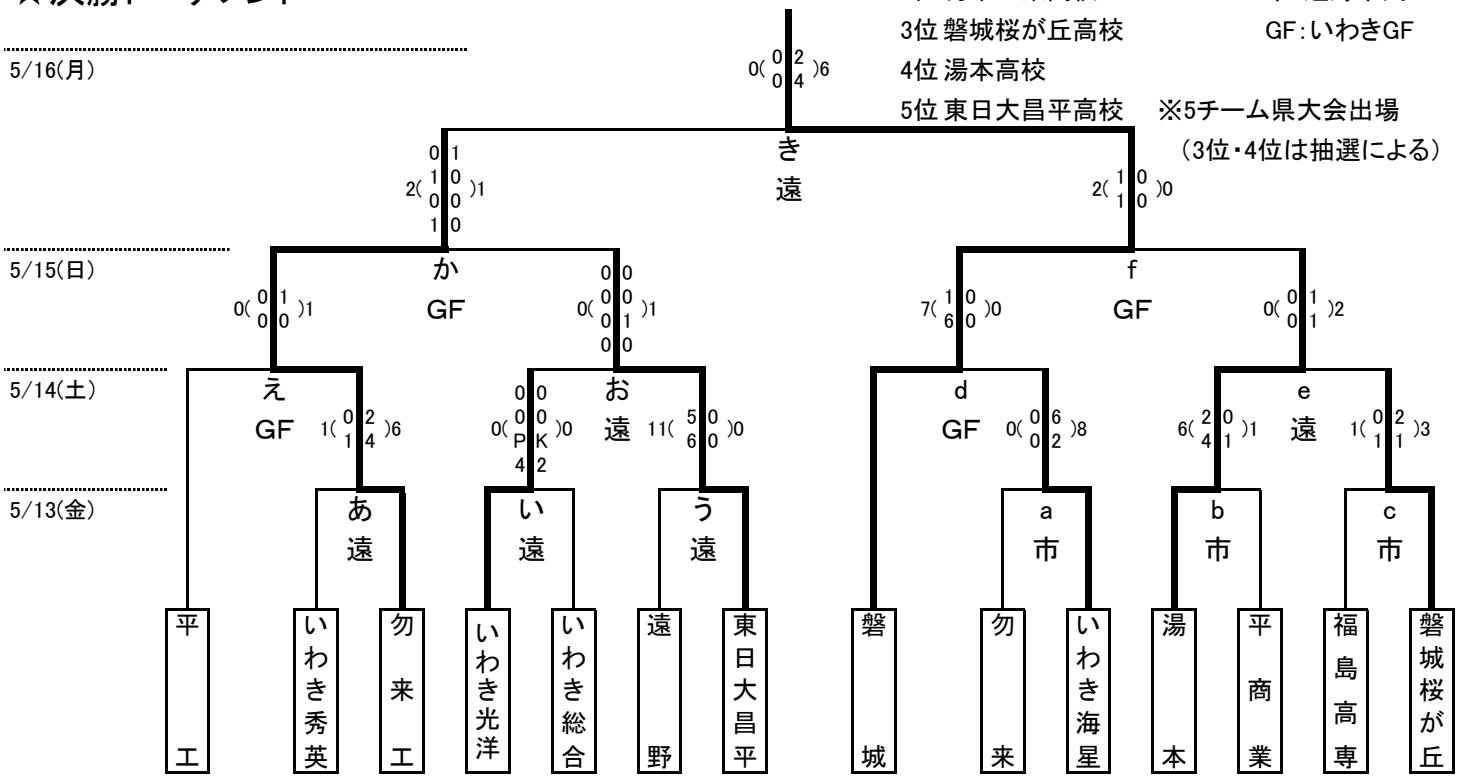
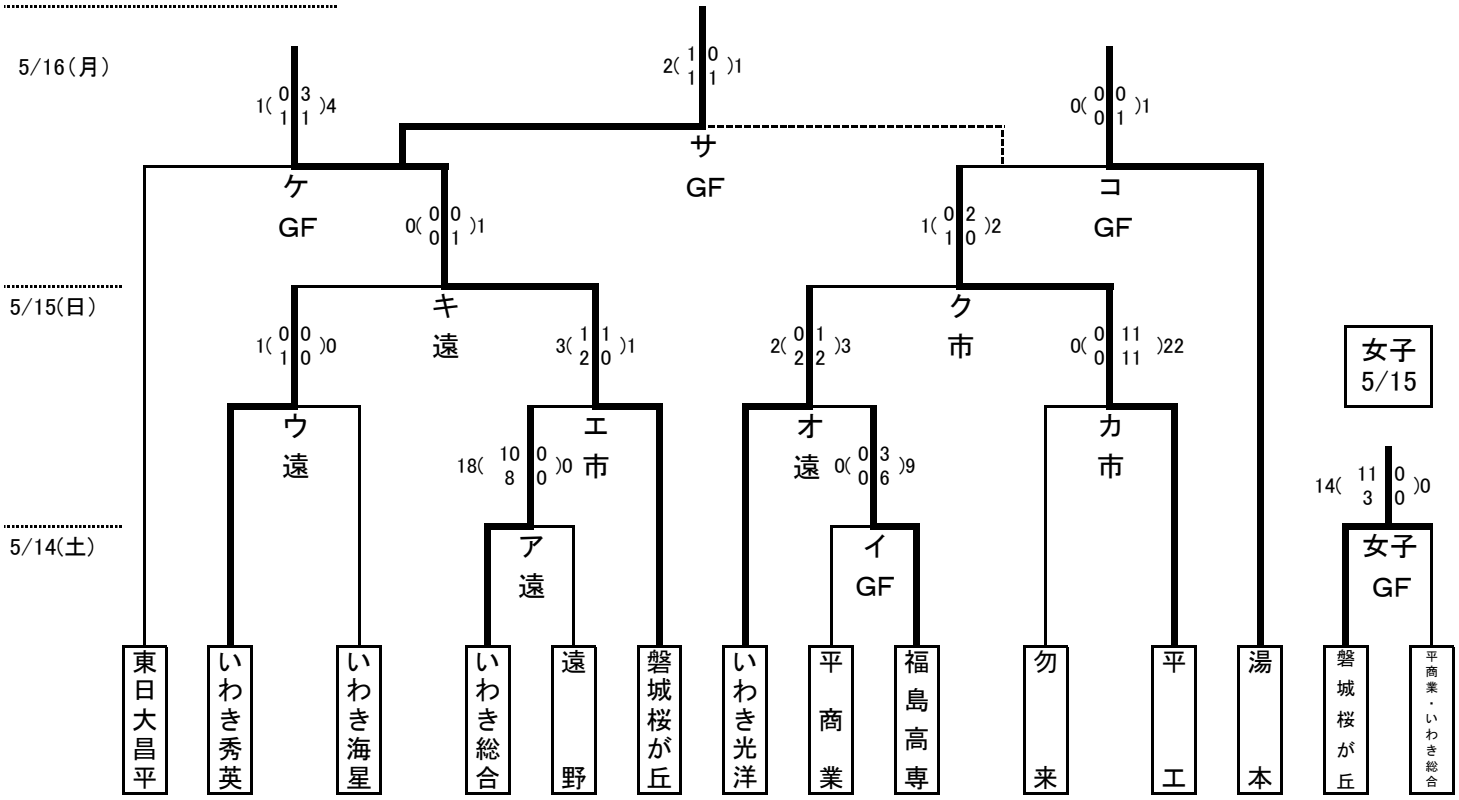
★敗者復活トーナメント